Proudová soustava - 3 PEN AC 50Hz 400 / 230 V TN-C (do místa rozdělení)
3 N-PE AC 50Hz 400 / 230 V TN-S

Ochranná opatření před úrazem elektrickým proudem

Živých částí - Izolací
- Kryty nebo přepážkami

Neživých částí základní - automatickým odpojním od zdroje
zvýšená - doplňujícím pospojením
- proudovým chráničem 30mA
- uzemněním
- dvojitá nebo zesílená izolace

Seznam listů:

Stránka: Obsah:

01 - Seznam listů
02 - Schéma zapojení elektroměru pro přímé měření
03 - Zapojení silových vývodů
04 - Zapojení silových vývodů
05 - Zapojení silových vývodů
06 - Legenda

Josef Mikyska
M-Projekt elektro
Erbenova 2366, 544 01 Dvůr Králové n.L.
IČ: 609 08 726
tel.: +420 603 481 869

LUDĚK LEJSEK
Autorizovaný technik pro techniku prostředí staveb, specializace elektrotechnická zařízení
ČKAIT - 0602886

Křížový rozváděč pole č.1

Rozměr :	v.2000 mm - š.600 - h.400 mm
Barva :	šedá
Přívod :	spodem
Vývod :	spodem a horem
IP :	30/20

Rozváděč RM03_A

Projektant: Josef Mikyska, M-Projekt elektro, Erbenova 2366, 544 01 Dvůr Králové n.L., IČ: 609 08 726	Akce: Snížení energetické náročnosti školní jídelny Hradecká 1219, 500 03 Hradec Králové	Název: Rozváděče RM03_A	Projekt : 248/23	Změna: Revize-03.25	Datum: 03/2025	Příští: 2
	Investor: Školní jídelna - Hradecká 1219, 500 03 Hradec Králové	Seznam listů	Soubor : 07	Kreslil: Josef Mikyska	Schválil: Luděk Lejsek	Strana: 1

1. Schéma zapojení třífázového jednotarifového elektroměru

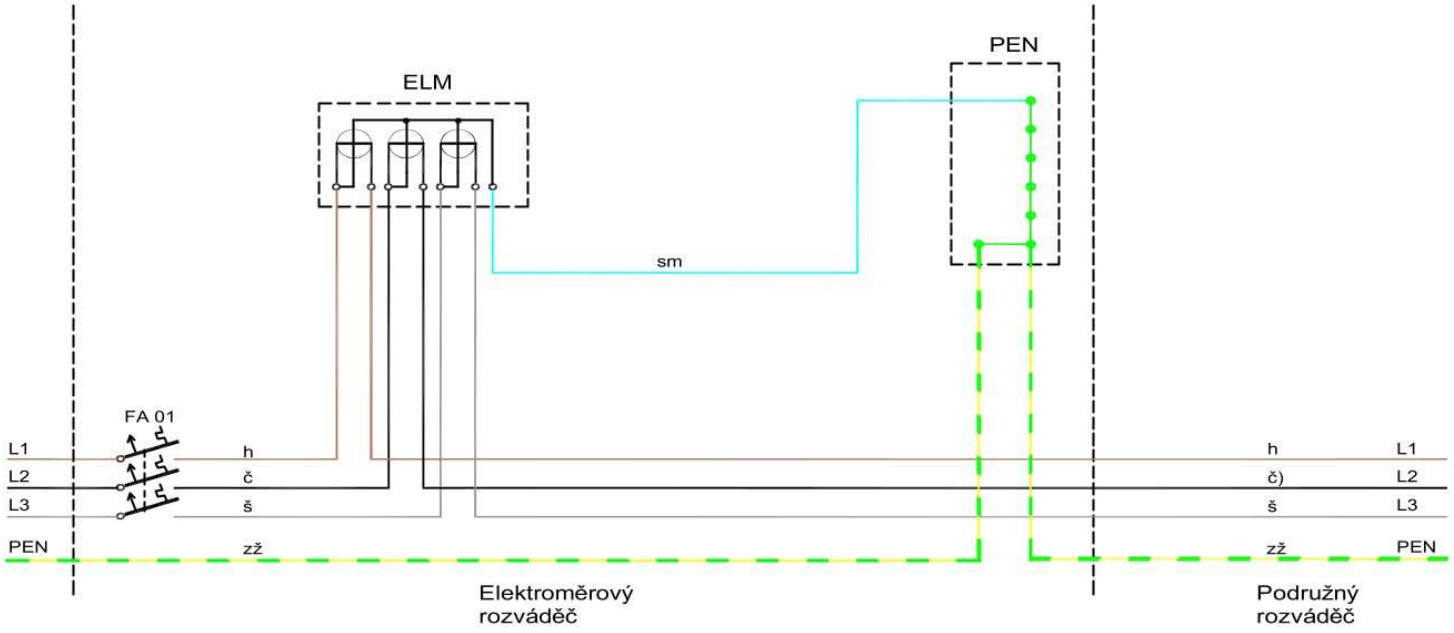

Legenda:

ELM - elektroměr
FA01 - jistič před elektroměrem
PEN - svorkovnice PEN

Barevné značení vodičů: h-hnědý, č-černý, š-šedý, zž-zelený/žlutý, sm-světle modrý

Projektant: Josef Mikyska, M-Projekt elektro, Erbenova 2366, 544 01 Dvůr Králové n.L., IČ: 609 08 726	Akce: Snížení energetické náročnosti školní jídelny Hradecká 1219, 500 03 Hradec Králové	Název: Rozváděče RM03_A	Projekt : 248/23	Změna: Revize-03.25	Datum: 03/2025	Příští: 3
	Investor: Školní jídelna - Hradecká 1219, 500 03 Hradec Králové	Zapojení eletroměru - přímé měření	Soubor : 07	Kreslil: Josef Mikyska	Schválil: Luděk Lejsek	Strana: 2

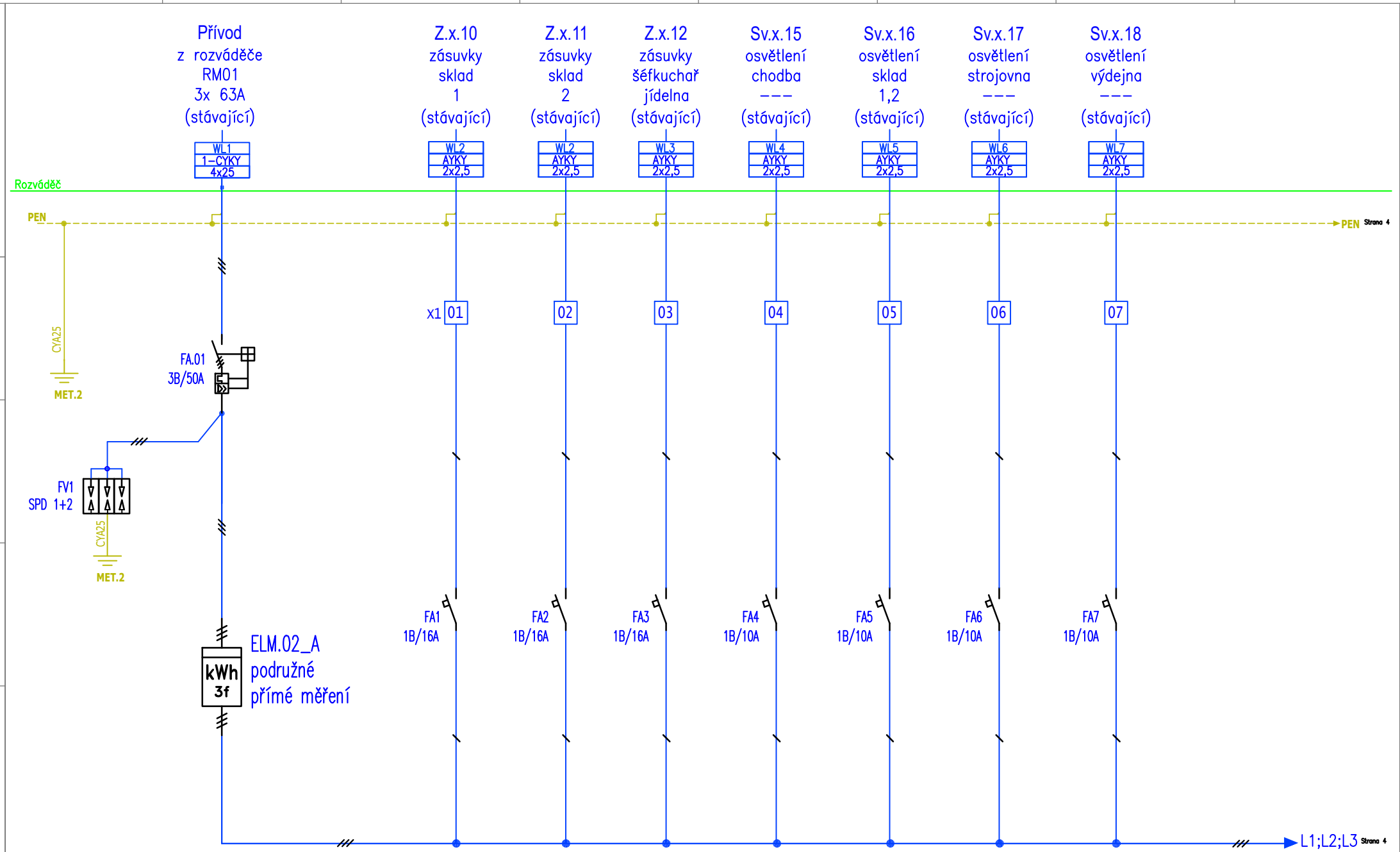

Projektant: Josef Mikyska, M-Projekt elektro, Erbenova 2366, 544 01 Dvůr Králové n.L., IČ: 609 08 726	Akce: Snížení energetické náročnosti školní jídelny Hradecká 1219, 500 03 Hradec Králové	Název: Rozváděče RM03_A	Projekt : 248/23	Změna: Revize-03.25	Datum: 03/2025	Příští: 4
	Investor: Školní jídelna - Hradecká 1219, 500 03 Hradec Králové	Zapojení elektroměrů v rozváděči	Soubor : 07	Kreslil: Josef Mikyska	Schválil: Luděk Lejsek	Strana: 3

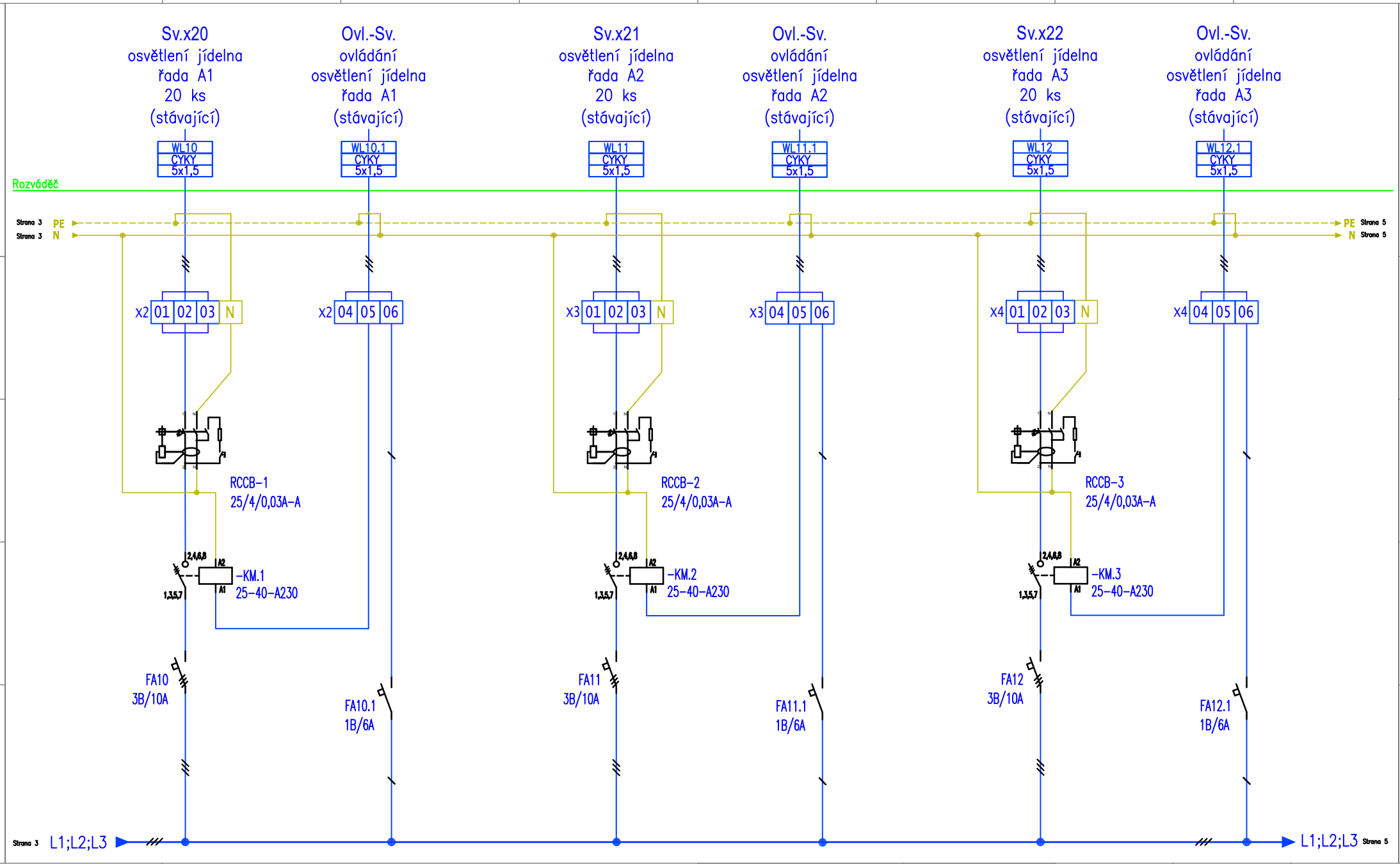

Projektant: Josef Mikyska, M-Projekt elektro, Erbenova 2366, 544 01 Dvůr Králové n.L., IČ: 609 08 726	Akce: Snížení energetické náročnosti školní jídelny Hradecká 1219, 500 03 Hradec Králové	Název: Rozváděče RM03_A	Projekt : 248/23	Změna: Revize-03.25	Datum: 03/2025	Příští: 5
	Investor: Školní jídelna - Hradecká 1219, 500 03 Hradec Králové	Zapojení světelných vývodů	Soubor : 07	Kreslil: Josef Mikyska	Schválil: Luděk Lejsek	Strana: 4

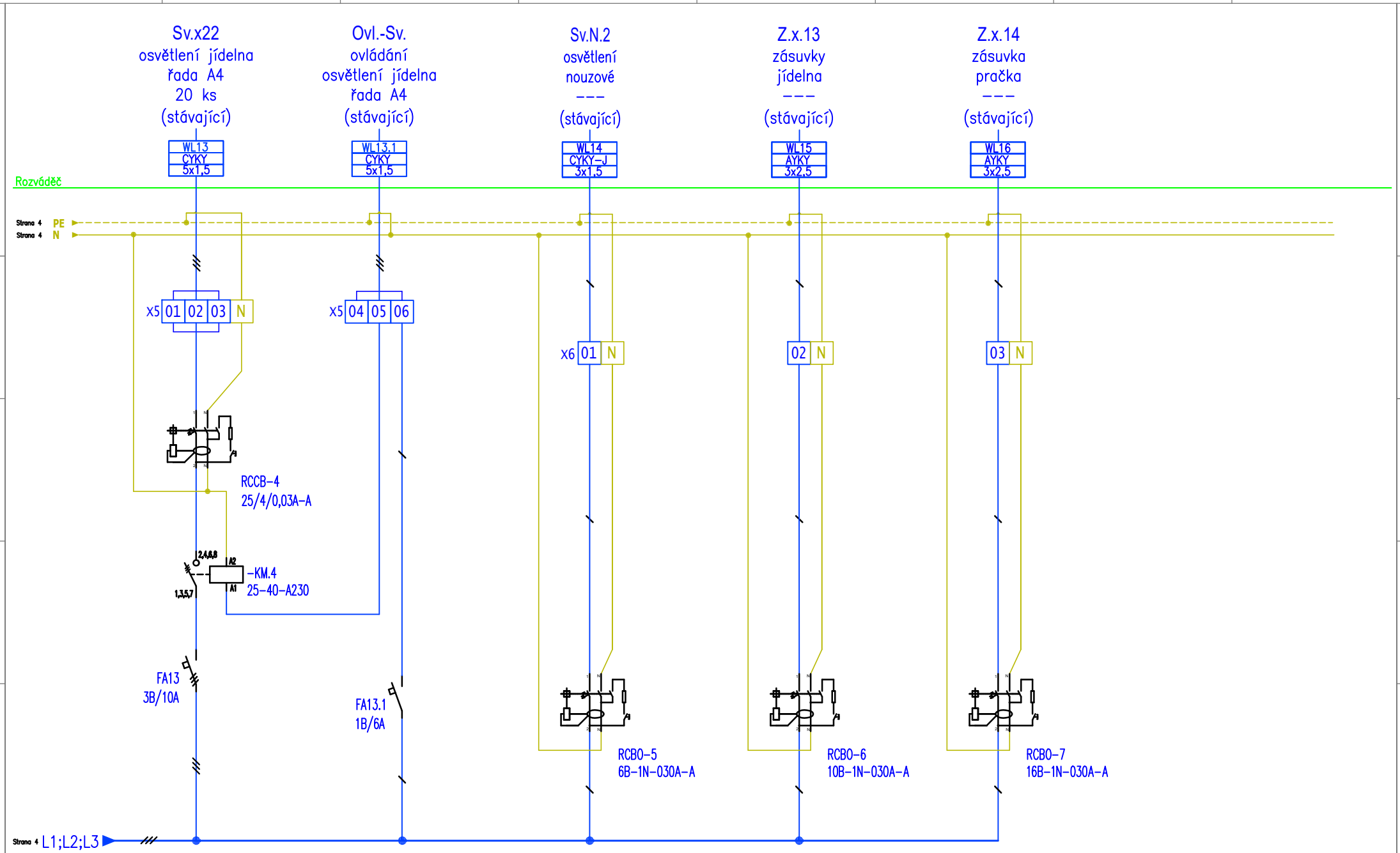

Projektant: Josef Mikyska, M-Projekt, Erbenova 2366, 544 01 Dvůr Králové n.L., IČ: 609 08 726	Akce: Snížení energetické náročnosti školní jídelny, Hradecká 1219, 500 03 Hradec Králové	Název: Rozváděče RM03_A	Projekt: 248/23	Změna: Revize-03.25	Datum: 03/2025	Příští: 6
	Investor: Školní jídelna - Hradecká 1219, 500 03 Hradec Králové	Zapojení silových a světelných vývodů	Soubor: 07	Kreslil: Josef Mikyska	Schválil: Luděk Lejsek	Strana: 5

Legenda:

3–pólový hlavní vypínač

1–pólový jistič

3–pólový jistič

4–pólový proudový chránič

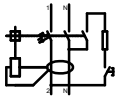
2–pólový proudový chránič s nadproudovou ochranou

Stykač

Přepěťové ochranné zařízení

Uzemnění

Projektant: Josef Mikyska M-Projekt elektro Erbenova 2366 544 01 Dvůr Králové n.L. IČ: 609 08 726	Akce: Snížení energetické náročnosti školní jídelny Hradecká 1219, 500 03 Hradec Králové	Název: Rozváděče RM02_A	Projekt : 248/23	Změna: Revize-03.25	Datum: 03/2025	Příští: --
	Investor: Školní jídelna - Hradecká 1219, 500 03 Hradec Králové	Legenda	Soubor : 05	Kreslil: Josef Mikyska	Schválil: Luděk Lejsek	Strana: 6